ART. FFID08103A-K
TRAPANO A PERCUSSIONE 810W

MANDRINO AUTOSERRANTE IN METALLO SENZA CHIAVEVELOCITÀ VARIABILEREGOLAZIONE ELETTRONICA DELLA VELOCITÀ2 MODALITÀ:...

€85,60
~~€122,00~~



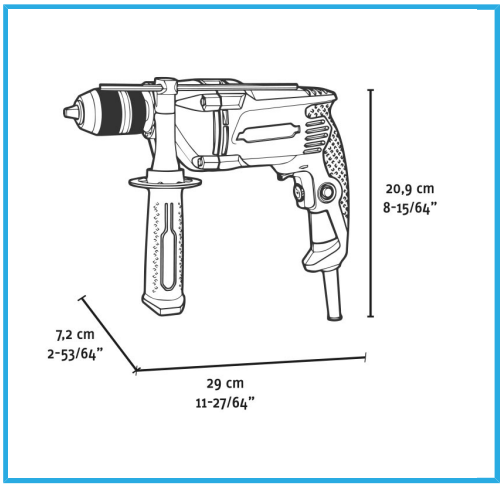

Alimentazione	230V
Potenza	0,81 kW
Amperaggio a 220-240V	3,9 A
Velocità a vuoto	0-2800 min-1
Percussioni al minuto	0-44800 min-1
Serraggio mandrino	2 - 13 mm
Capacità foratura cemento	Max 16 mm
Capacità foratura acciaio	Max 13 mm
Capacità foratura legno	Max 30 mm
Dimensioni imballo	320 x 250 x 85 h mm
Codice EAN	8012667404345
Peso lordo	2,70 kg

Scatola

2 Funzioni

- Velocità Variabile

Senza Chiave

Velocità Elettronica

Inversione

Lock-On