ART. FFID06003A-K
TRAPANO A PERCUSSIONE 600W

MANDRINO AUTOSERRANTE SENZA CHIAVE CON BLOCCO A 2 STADIVELOCITÀ VARIABILEREGOLAZIONE ELETTRONICA DELLA VELOCITÀ2...

€53,50
~~€76,40~~



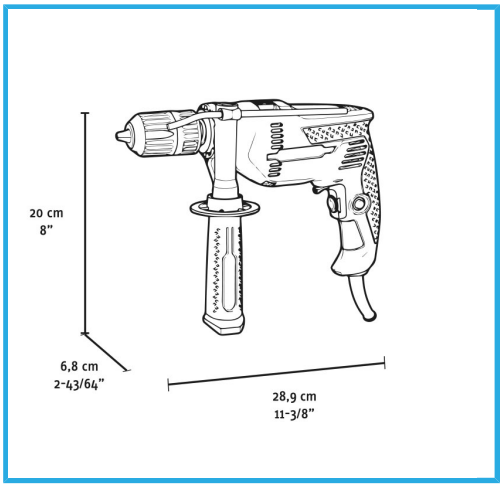

Alimentazione	230V
Potenza	0,6 kW
Amperaggio a 220-240V	2,8 A
Velocità a vuoto	0-2800 min-1
Percussioni al minuto	0-44800 min-1
Serraggio mandrino	2 - 13 mm
Capacità foratura cemento	Max 13 mm
Capacità foratura acciaio	Max 13 mm
Capacità foratura legno	Max 20 mm
Dimensioni imballo	320 x 250 x 85 h mm
Codice EAN	8012667404338
Peso lordo	2,30 kg

- Scatola
- 2 Funzioni
- Velocità Variabile
- Senza Chiave
- Velocità Elettronica
- Inversione
- Lock-On