SCHEDA TECNICA



- *Aspiratore industriale monofase dotato di 2 motori bypass.*
- *Aspiratore per polveri e liquidi con galleggiante elettrico per stop automatico.*
- *Pulizia semiautomatica del filtro.*

TIPOLOGIA	**SMART**
PRODOTTO	**240 WD SMART**
MATERIALE ASPIRATO	Polvere e liquidi
MOTORE	Nr 2 By-pass
POTENZA	2200 W
VOLTAGGIO	230 V
FREQUENZA	50 / 60 Hz
AMPERAGGIO	9,6 A
PORTATA D'ARIA	340 m3/h
DEPRESSIONE	230 mBar
DEPRESSIONE VALVOLA	-
Ø INGRESSO D'ASPIRAZIONE	Type A Tangenziale - 60 mm
DIMENSIONI	52X43 h110 cm
PESO	25 Kg
DIAMETRO CAMERA FILTRANTE	D. 400 mm
INTERCAMBIABILITÀ FUSTO/LONGOPACK	-
TIPOLOGIA FILTRO	Cartuccia
GALLEGGIANTE ELETTRICO	Spegnimento automatico incluso
SISTEMA DI SCARICO	Tubo di scarico
SUPERFICIE FILTRANTE	9.000 cm2
PULIZIA FILTRO	Semiautomatico - Pulsante
FILTRO HEPA ASSOLUTO	-
SUPERFICIE FILTRANTE HEPA	-
GRADO FILRAZIONE OLIO	-

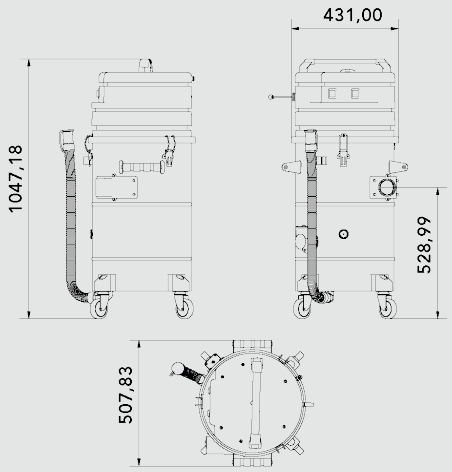

IMBALLAGGIO



TIPO	N°MACCHINE	DIM. IMBALLO	PESO (KG)
BOX	1	60X48 H120 CM	-
PALLET	1	80X60 H130 CM	50 KG
PALLET	4	130X120 H170 CM	210 KG

INFO@COYNCO.COM

WWW.COYNCO.COM

Tutte le informazioni contenute in questo documento sono soggette a modifiche senza preavviso.