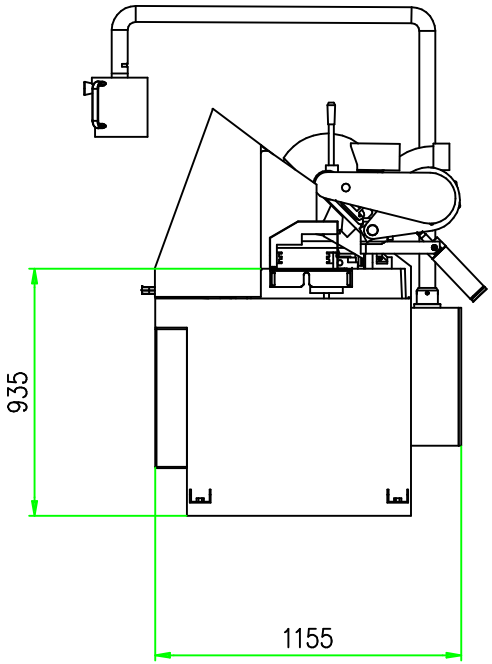

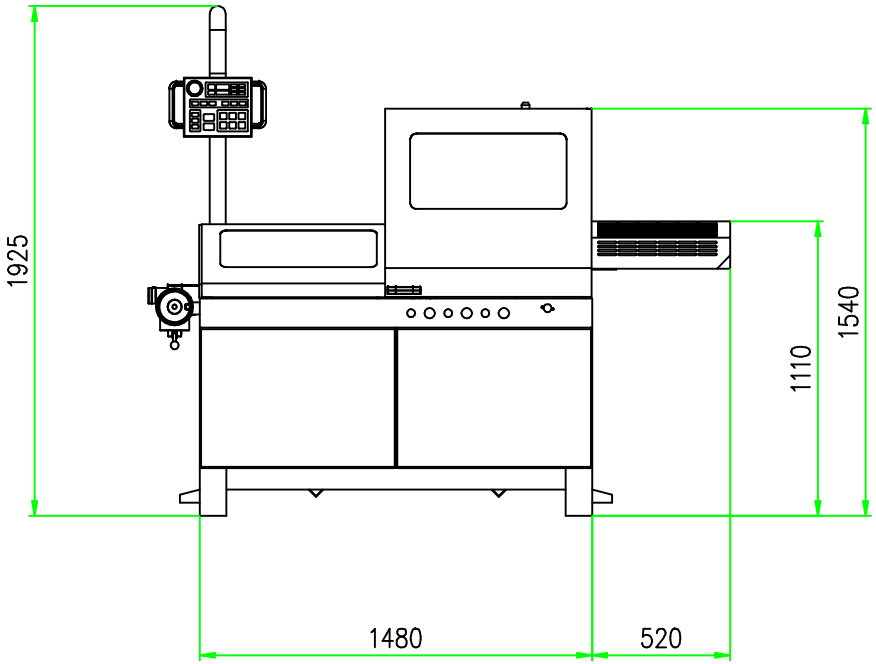

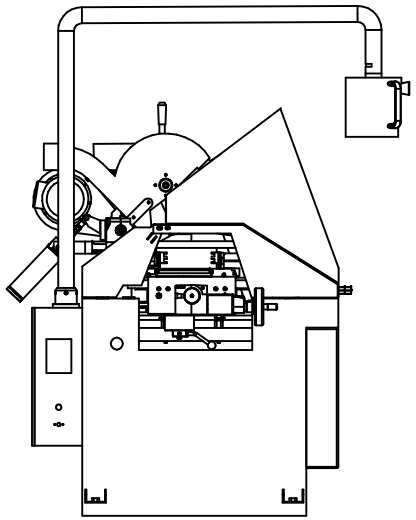

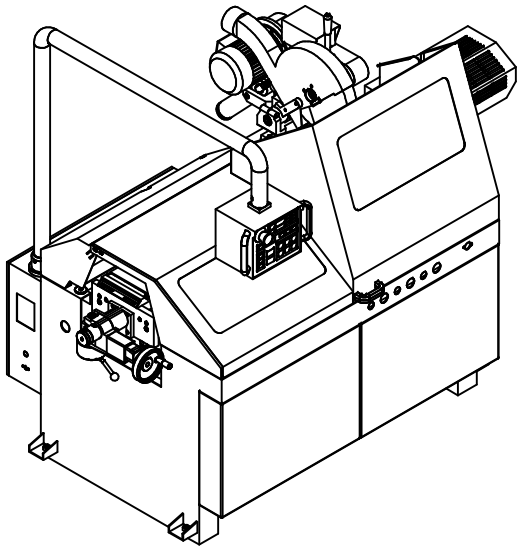

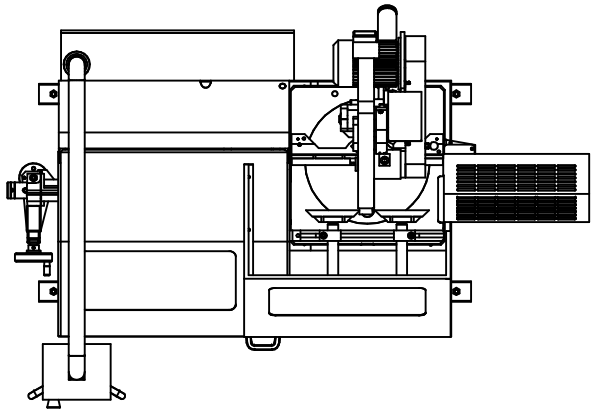

Data	Modifica	Data	Modifica
N° modello	Materiale	grezzo — Peso — Pezzi	Dimensioni 1200 x 840 mm. A1

Tratt. Pos. H:\-dwg\1_solidl.sldprt_Assieni\'091302-VELDX350AFE\

Denominazione '091302-Layout VELDX350AFE

Foglio1

Peso Kgs 635047.04

Gr/m' 1° Foglio di

Scala 1:10

Gruppo

Disegn.

Data / /

DML