SCHEDA TECNICA

Transpallet elettrico a basso sollevamento

Performance, sicurezza, stabilità, igiene e facilità di pulizia
Transpallet elettrico a timone in acciaio inox adatto alla movimentazione della merce in orizzontale, in aree produttive e magazzini con spazi ristretti grazie alla ridotta lunghezza dell'avancorpo macchina (l2) di soli 548 mm. Interamente costruito in acciaio inox AISI 304 (chassis, assi, leverismi, cilindri di sollevamento) offre i migliori presupposti per l'impiego in ambienti umidi e corrosivi soddisfacendo le più elevate esigenze in materia di igiene. Per questo motivo il carrello é ottimale per l'impiego nell'industria agroalimentare, chimica e farmaceutica.

Design compatto e facile da pulire
Il pregiato acciaio inox utilizzato (disponibile anche la versione in AISI 316 per utilizzo in ambienti esterni e in ambienti molto aggressivi legati all'impiego di acidi e soluzioni saline) presenta superfici lisce e antigraffio anche in caso di uso intensivo, prevenendo l'aderenza di sporco e la diffusione di germi e batteri. La macchina é progettata per essere sottoposta ad una regolare pulizia con lavaggio ad alta pressione, l'acqua può scorrere con facilità lungo tutta la superficie e le guarnizioni particolarmente resistenti ne impediscono l'infiltrazione nel vano trazione proteggendo motore e comandi. Gli elementi elettrici sono realizzati a tenuta stagna e resistenti alla corrosione. L'esecuzione standard permette l'utilizzo in celle frigo fino a -20° e l'utilizzo dell'olio idraulico per l'industria alimentare NSF-H1 che offre protezione in caso di rischio di contatto occasionale con gli alimenti.

Trazione e impianto elettronico
Il motore di trazione a corrente trifase ac sensorless affidabile e potente è in grado di soddisfare le più esigenti richieste di prestazioni, erogando in ogni situazione di carico la potenza necessaria in quanto la velocità di traslazione dipende esattamente dalla posizione della farfalla di marcia. Equipaggiato con apparecchiature elettroniche ac in grado di operare anche con alte temperature (su controllo e/o motore) senza che il carrello si blocchi. Equipaggiato con dispositivi anti roll-back, il controllo sorveglia tutte le funzioni della macchina e consente infinite regolazioni per ottimizzarne il rendimento adattandola al tipo di lavoro che deve svolgere. I parametri di trazione e frenatura sono regolabili elettronicamente tramite una console di programmazione in base alle esigenze del cliente.

Comportamento ottimale su pavimentazioni scivolose e in curva
Ruota motrice in poliuretano antiscivolo antitraccia (con superficie ruvida in opzione) che garantisce la massima aderenza su superfici scivolose e bagnate e ruote stabilizzatrici molleggiate e regolabili che ripartiscono la forza di appoggio adeguata alla situazione di marcia garantendo un'aderenza al suolo sempre ottimale.

Frenatura
Sono presenti tre sistemi di frenatura su tutta la gamma:
- frenatura all'inversione del senso di marcia (frenatura di servizio);
- frenatura di emergenza che avviene automaticamente al rilascio o all'abbassamento estremo del timone di guida tramite freno elettromagnetico;
- frenatura di stazionamento con timone di guida in posizione verticale.

Optional e allestimenti speciali:

* rulli di carico doppi
* acciaio inossidabile AISI 316
* lunghezza forche su misura
* larghezza forche e/o scartamento esterno su misura

Protezione cella frigo

Completamente lavabili

Pulizia ed igiene

Olio idraulico NSF - H1

Personalizzazioni

Modello: Bada 16-T

Codice: UM.16T.IT.REV.02 Revisione: 10/2018 Lingua: italiana

BADA® INOX

Info: +39.0424.382080 info@badacarrelli.com

Caratteristiche	1.1	Costruttore			Italiana Carrelli elevatori srl	
	1.2	Modello			16-T	
		Esecuzione			1.150x540	980x670
	1.3	Alimentazione			E	
	1.4	Posizione operatore			a terra	
	1.5	Portata	Q	t	1,6	
	1.6	Baricentro del carico	c	mm	600	500
	1.8	Distanza del carico	x	mm	980	810
	1.9	Interasse ruote	y	mm	1.378	1.245
Pesi	2.1	Peso proprio incl. batteria (vd. riga 6.5)		kg	480	
	2.2	Peso sull'asse con carico ant. / post.		kg		
	2.3	Peso sull'asse senza carico ant. / post.		kg		
Ruote Telaio	3.1	Gommatura (antiscivolo)		mm	poliuretano	
	3.2	Dimensione ruote anteriori		mm	230x75	
	3.3	Dimensione ruote posteriori		mm	82x90	
	3.4	Dimensioni ruote stabilizzatrici		mm	100x50	
	3.5	Numero ruote anteriori / posteriori (x = trazione)		n°	(1x +2) / 2 (4)	
	3.6	Carreggiata anteriore	b10	mm	466	
	3.7	Carreggiata posteriore	b11	mm	360	490
Dimensioni base	4.4	Corsa di sollevamento forche	h3	mm	110	
	4.9	Altezza timone in posizione di guida min. / max.	h14	mm	920-1.070	1.220
	4.15	Altezza forche abbassate	h13	mm	85	
	4.19	Lunghezza totale	l1	mm	1.698	1.528
	4.20	Lunghezza incluso tallone forche	l2	mm	548	
	4.21	Larghezza totale	b1	mm	710	
	4.22	Dimensioni forche	s/e/l	mm	60/180/1.150	60/180/980
	4.25	Scartamento esterno forche	b5	mm	540	670
	4.32	Luce libera a metà passo	m2	mm	20	
	4.33	Larghezza corsia di lavoro con pallet 1000 x 1200 trasversale	Ast	mm		2.008
	4.34	Larghezza corsia di lavoro con pallet 800 x 1200 longitudinale	Ast	mm	2.178	
	4.35	Raggio di curvatura	Wa	mm	1.480	1.310
Prestazioni	5.1	Velocità di traslazione con / senza carico		km/h	5,8 / 6,0	
	5.2	Velocità di sollevamento con / senza carico		m/s	0,04 / 0,05	
	5.3	Velocità di abbassamento con / senza carico		m/s	0,26 / 0,16	
	5.8	Pendenza max. superabile con / senza carico		%	8 / 15	
	5.10	Freno di servizio			Elettrico-inversione	
Motori elettrici	6.1	Motore di traslazione, prestazione con S2 60 min		kW	1,2	
	6.2	Motore di sollevamento, prestazione con S3 15%		kW	1	
	6.3	Batteria secondo DIN 43531 / 35 / 36 A, B, C			DIN	
	6.4	Voltaggio, capacità nominale batteria K5		V/Ah	24/ 150	
	6.5	Peso batteria		kg	155	
	6.6	Consumo energia secondo ciclo VDI		kW/h		
Varie	8.1	Tipo impianto elettronico			ac	
	8.4	Soglia rumore secondo EN 12 053, orecchio operatore		dB(A)	< 70	
					* optional	

Scheda tecnica con dati rilevati secondo VDI 2198 e da carrello configurazione standard. Per altre gommature, montanti ed accessori i valori possono cambiare. I dati e le illustrazioni si intendono a titolo indicativo e non impegnativo, Italiana Carrelli Elevatori Srl si riserva il diritto di apportare modifiche senza preavviso.

Italiana Carrelli Elevatori s.r.l.
via Albere 3/E, 36060 Romano d'Ezzelino (VI) Italy
+39.0424.382080 +39.0424.510432
www.badacarrelli.com info@badacarrelli.com

BADA® INOX

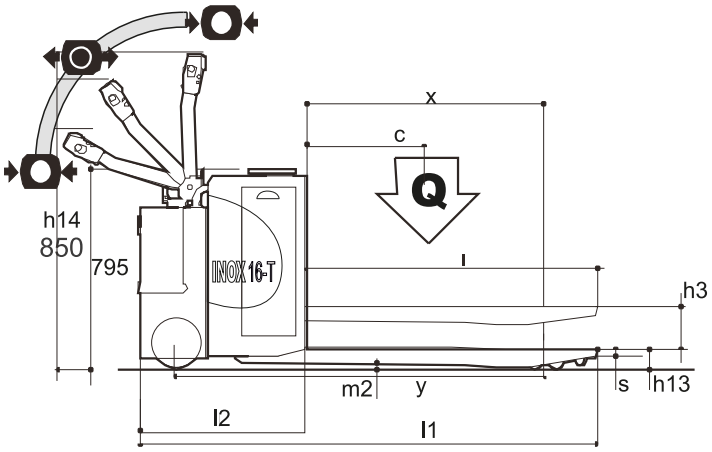

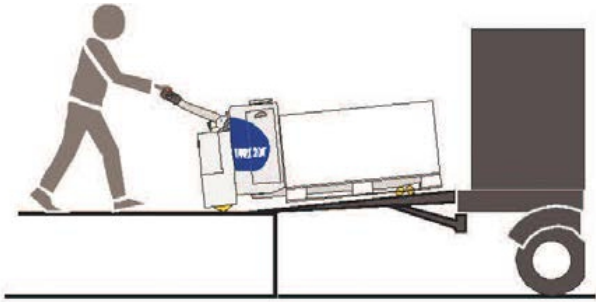

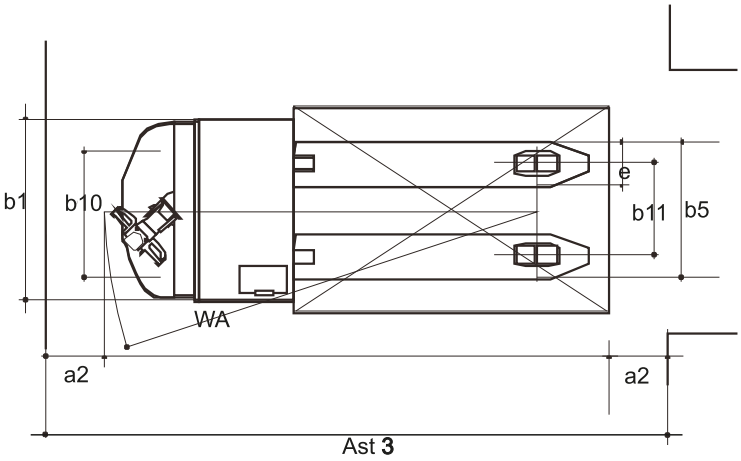

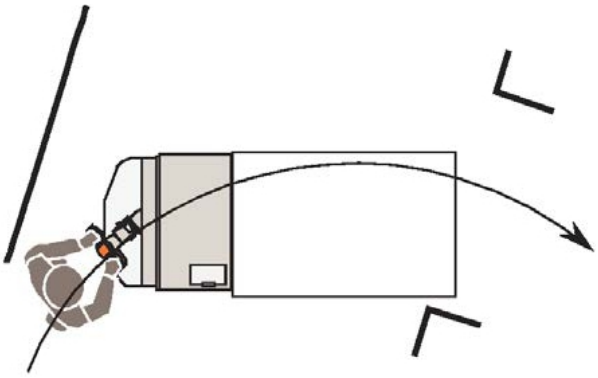

Italiana Carrelli Elevatori s.r.l.

via Albere 3/E, 36060 Romano d'Ezzelino (VI) Italy

+39.0424.382080 +39.0424.510432

www.badacarrelli.com info@badacarrelli.com